VEGA 2D Super



WIŚNIOWSKI

BRAMY | OKNA | DRZWI | OGRODZENIA

PANELE KRATOWE **VEGA 2D Super**

Zastosowanie: Panele kratowe VEGA 2D Super stanowią uniwersalne rozwiązanie które znajduje zastosowanie zarówno w obszarach przemysłowych oraz prywatnych. Panele kratowe montowane są wokół domów prywatnych, parków, ogrodów, budynków użyteczności publicznej , placów zabaw, wokół fabryk lub różnego rodzaju składów lub terenów magazynowych.

SPRAWDZONA TECHNOLOGIA

Panel VEGA 2D Super zgrzewany jest z surowego drutu, następnie cynkowany ogniowo lub galwanicznie i malowany metodą proszkową. Panel produkowany w tej technologii to przede wszystkim solidne zgrzewy oraz eliminacja potencjalnych ognisk korozji.

ODPORNE NA KOROZJĘ

Panele kratowe poddawane są rygorystycznym badaniom w wewnętrznym laboratorium w którym sprawdzana jest odporność antykorozyjna wyrobu. Wynikiem naszych starań jest produkt o wysokich parametrach jakościowych.

UNIWERSALNY MONTAŻ

Panele VEGA 2D Super mogą być montowane na 4 rodzajach słupów i z wykorzystaniem 5 różnych akcesoriów montażowych dostępnych w ofercie WIŚNIOWSKI.

SYSTEMOWOŚĆ

Panel kratowy VEGA 2D Super stanowi integralną część ogrodzenia. Można go instalować wraz z Bramą przesuwną PI 95, PI 130, PI 200, bramą składaną V-KING bramą dwuskrzydłową lub furtką w systemie BASTION lub GARDIA.

Opis produktu

Ogólny opis produktu

Panele VEGA 2D Super zaliczane są do grupy paneli 2D (bez przetłoczeń). Cechą charakterystyczną tej grupy wyrobów jest podwójne wzmocnienie poziome z drutu o większej średnicy. Takie zastosowanie nadają panelom sztywność.

Obszar zastosowania

Panele kratowe VEGA 2D Super stanowią uniwersalne rozwiązanie które znajduje zastosowanie zarówno w obszarach przemysłowych oraz prywatnych. Panele kratowe montowane są wokół domów prywatnych, parków, ogrodów, budynków użyteczności publicznej, placów zabaw, wokół fabryk lub różnego rodzaju składów lub terenów magazynowych.

Dane techniczne

Panele

Panele kratowe VEGA 2D Super zgrzewane są punktowo z prętów stalowych o średnicy pręta poziomego (podwójnego) 8 [mm] i średnicy pręta pionowego 6 [mm]. Panele VEGA 2D Super są jednostronnie zakończone przedłużonymi prętami o długości 30 [mm], w dolnej lub górnej części ogrodzenia.

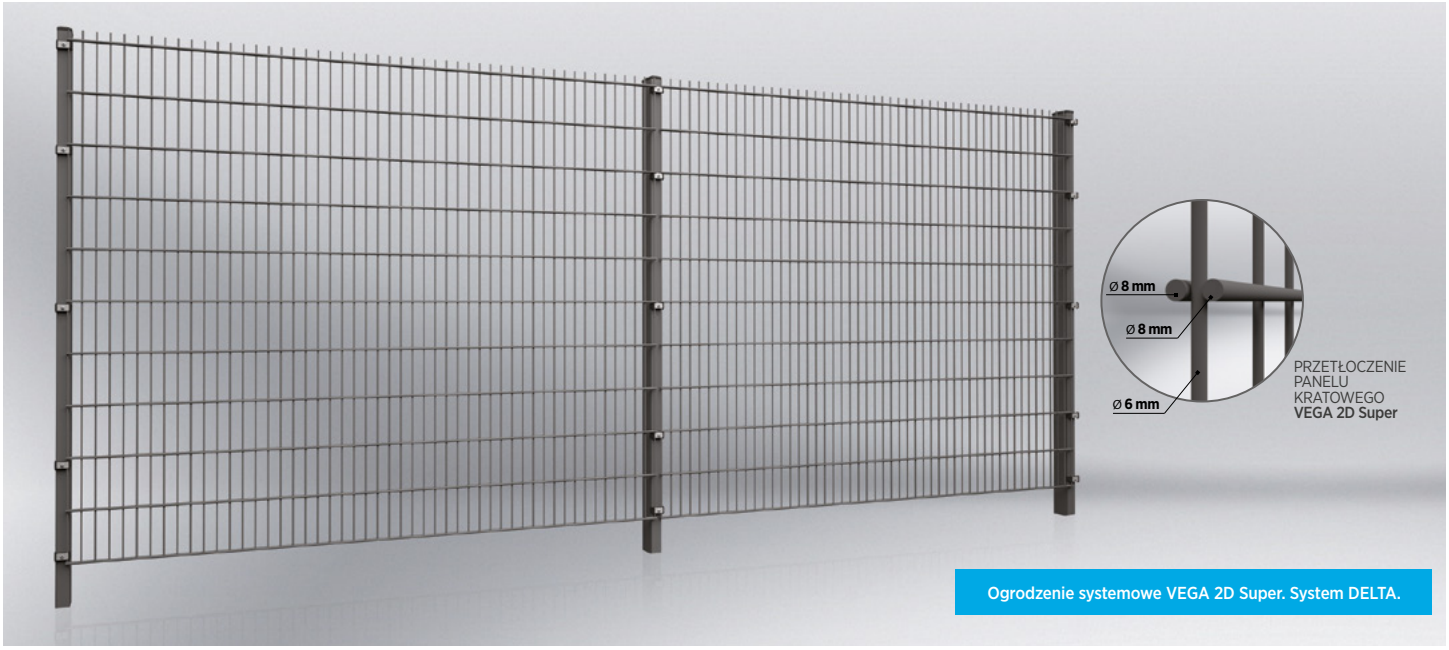

Ogrodzenie systemowe VEGA 2D Super. System DELTA.

Zestawienie wysokości paneli VEGA 2D Super

Średnica drutów podwójnych poziomych dla panelu ocynkowanego ogniowo	**8 [mm]**	Średnica drutów podwójnych poziomych dla panelu w systemie Duplex	**8 [mm]**
Średnica drutu pojedyńczego pionowego dla panelu ocynkowanego ogniowo	**6 [mm]**	Średnica drutu pojedyńczego pionowego dla panelu w systemie Duplex	**6 [mm]**
Wymiar oczek prostych	**50x200 [mm]**		
Szerokość panelu	**2500 [mm]** (51 prętów)		

Tolerancja średnicy drutów ±0,5mm

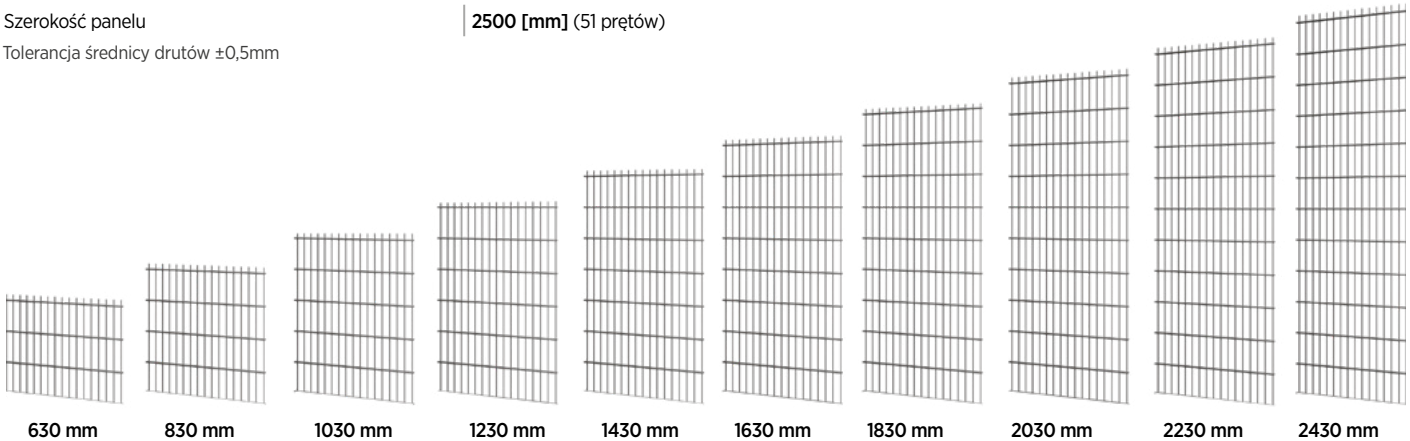

Słup - systemy montażu

Panele VEGA 2D Super mogą być montowane na 4 rodzajach słupów i z wykorzystaniem 5 różnych akcesoriów montażowych dostępnych w ofercie WIŚNIOWSKI. Montaż paneli można przeprowadzić na terenie płaskim lub pochyłym, bezpośrednio nad gruntem bądź z wykorzystaniem deski betonowej. Słupy możemy osadzić bezpośrednio w gruncie lub na podmurówce betonowej z wykorzystaniem stóp montażowych.

System **DELTA S**

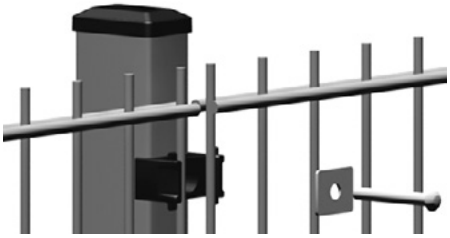

Słup z profila 60x40x1,5 [mm], słup h=3200 mm 60x40x2 [mm]. Słupy posiadają zaślepkę z tworzywa oraz wieszaki na panele wyposażone w gwintowane gniazda na śruby.
Słup posiada zamontowane uchwyty montażowe w ilości standardowej.
Wieszaki z tworzywa dostępne są w kolorach zielony RAL 6005, popielaty RAL 7016, szary RAL 7040, czarny RAL 9005.

- **Kolorystyka:** słupy dostępne w wersji ocynk lub ocynk + powleczenie poliestrowe.
- **Akcesoria:** Śruba nierdzewna M8x60 [mm], nierdzewna blaszka dociskowa.

System **DELTA L**

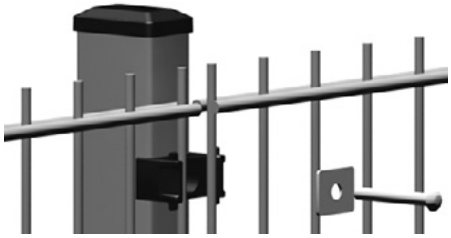

Słup z profila 60x40x1,5 [mm], słup h=3200 [mm] 60x40x2 [mm]. Słupy posiadają zaślepkę z tworzywa oraz zagęszczone wieszaki na panele wyposażone w gwintowane gniazda na śruby.
Słup posiada zamontowane uchwyty montażowe pod każdy rząd drutów poziomych panelu.
Wieszaki z tworzywa dostępne są w kolorach zielony RAL 6005, popielaty RAL 7016, szary RAL 7040, czarny RAL 9005. Słupy dostępne także w wersjach narożnych.

- **Kolorystyka:** słupy dostępne w wersji ocynk lub ocynk + powleczenie poliestrowe.
- **Akcesoria:** Śruba nierdzewna M8x60 [mm], nierdzewna blaszka dociskowa.

System **SIGMA**

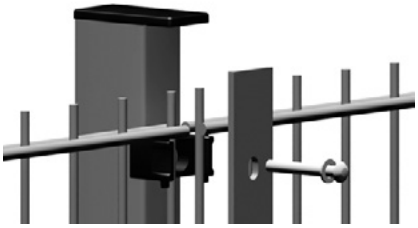

Słup z profila 60x40x1,5 [mm], słup h=3200 [mm] 60x40x2 [mm]. Słup posiada daszek z tworzywa lub opcjonalnie aluminiowy.
Każdy słup wyposażony jest w wieszaki z tworzywa pod każdy rząd drutów poziomych panelu. Wieszaki dostępne są w kolorach zielony RAL 6005, popielaty RAL 7016, szary RAL 7040, czarny RAL 9005.

- **Kolorystyka:** słupy dostępne w wersji ocynk lub ocynk + powleczenie poliestrowe.
- **Akcesoria:** Śruba nierdzewna M8x60 [mm], nierdzewne podkładki, płaskownik 40x5 [mm].

System **OMEGA**

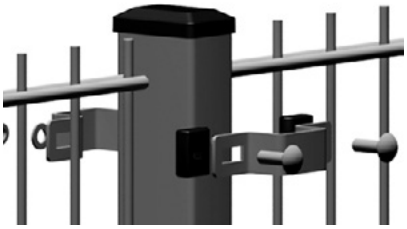

Słup z profila 60x40x1,5 [mm], słup h=3200 [mm] 60x40x2 [mm]. Słup posiada zaślepkę z tworzywa.

- **Kolorystyka:** słupy dostępne w wersji ocynk lub ocynk + powleczenie poliestrowe.
- **Akcesoria:** Montaż paneli do słupów za pomocą stalowych obejm prostokątnych. Obejmy dostępne w wersji ocynk lub ocynk + powleczenie poliestrowe. W skład akcesoriów wchodzą: obejma metalowa; uchwyty z tworzywa dedykowane panelom VEGA 2D (do średnicy drutu 5 [mm]), śruby nierdzewne M8x25 [mm], podkładki nierdzewne, nakrętki samozrywalne nierdzewne M8. Obejmy montażowe dostępne w wersji przelotowej, narożnej i końcowej.

System **OMEGA D1**

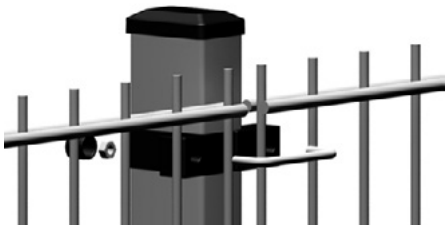

Słup z profila 60x40x1,5 [mm], słup h=3200 [mm] 60x40x2 [mm]. Słup posiada zaślepkę z tworzywa..

- **Kolorystyka:** słupy dostępne w wersji ocynk lub ocynk + powleczenie poliestrowe.
- **Akcesoria:** Montaż paneli do słupów za pomocą obejm OMEGA D1. Uchwyty wykonane zostały z wysokiej klasy poliamidu PA 6 oraz obejmy ze stali nierdzewnej Inox M6.
W komplecie dwie sztuki nakrętek oraz dwie zaślepki z tworzywa. Zaletą obejm jest ich uniwersalny kolor oraz możliwość zastosowania zarówno na słupkach przelotowych, narożnych jak i końcowych.

System **OMEGA D2**

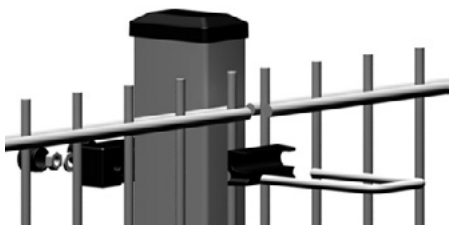

Słup z profila 60x40x1,5 [mm], słup h=3200 [mm] 60x40x2 [mm]. Słup posiada zaślepkę z tworzywa..

- **Kolorystyka:** słupy dostępne w wersji ocynk lub ocynk + powleczenie poliestrowe.
- **Akcesoria:** Montaż paneli do słupów za pomocą obejm OMEGA D2. Obejmy wykonane zostały z wysokiej klasy poliamidu PA 6 oraz elementu zamykającego ze stali nierdzewnej Inox M6. W komplecie dwie sztuki nakrętek oraz dwie zaślepki z tworzywa. Zaletą obejm jest ich uniwersalny kolor oraz możliwość zastosowania zarówno na słupkach przelotowych, narożnych jak i końcowych.

Stopy montażowe

Prostokątne



ST2



ST4

Okrągłe



STO2



STO4

Typy montażu panelu kratowego VEGA 2D Super

PANEL KRATOWY VEGA 2D Super									
Wysokość ogrodzenia [mm]	**Panele szer. x wys. [mm]**	**Słup SIGMA**		**Słup DELTA S**		**Słup DELTA L**		**Słup OMEGA, OMEGA D1, OMEGA D2**	
		Ilość uchwytów do słupa	Długość słupa	Ilość uchwytów do słupa	Długość słupa	Ilość uchwytów do słupa	Długość słupa	Ilość uchwytów do słupa	Długość słupa
700	2500x630	4	1000	2	1000	4	1000	2	1000
900	2500x830	5	1300	3	1300	5	1300	2	1300
1100	2500x1030	6	1500	3	1500	6	1500	2	1500
1300	2500x1230	7	1700	3	1700	7	1700	3	1700
1500	2500x1430	8	2000	4	2000	8	2000	3	2000
1700	2500x1630	9	2200	4	2200	9	2200	3	2200
1900	2500x1830	10	2400	4	2400	10	2400	4	2400
2100	2500x2030	11	2600	**5**	**2600**	11	2600	**5**	**2600**
2300	2500x2230	12	3000	**5**	**3000**	12	3000	**5**	**3000**
2500	2500x2430	13	3200	**6**	**3200**	13	3200	**6**	**3200**

Technologia produkcji i powlekania paneli kratowych

Panele kratowe zgrzewane są z drutu surowego. Produkcja paneli odbywa się zgodnie z normą PN-EN 10223-7:2013-05. Panel kratowy może być zabezpieczony poprzez ocynkowanie ogniowe (wg normy EN ISO 1461:2000) lub ocynkowanie galwaniczne (wg normy PN EN ISO 2081:2011) i powlekanie poliestrowe (wg normy EN 10244-2:2010). Możliwe jest również zabezpieczanie paneli poprzez ocynk. Połączenie właściwości powłoki cynkowej oraz powłoki lakierowej w systemie DUPLEX w znacznym stopniu pozwala na wydłużenie okresu eksploatacji ogrodzeń WIŚNIO SKI. Na panele powleczone udzielana jest 10 letnia gwarancja antykorozyjna.



Uwaga: Kolory oraz stopnie połysku zaprezentowane w materiale powinny być traktowane wyłącznie poglądowo.

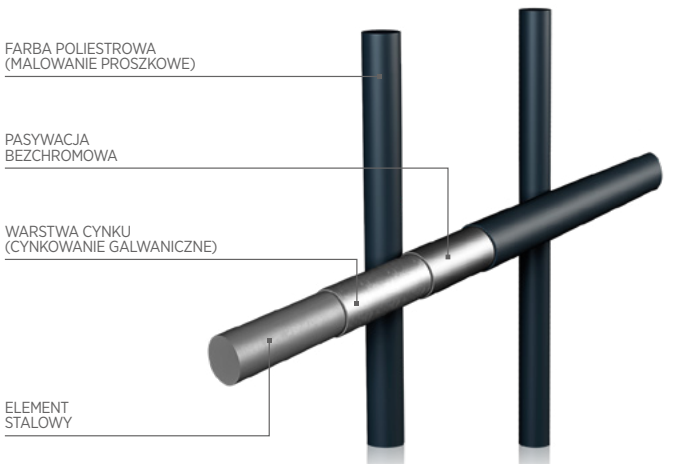

Panel kratowy zabezpieczony poprzez: cynkowanie galwaniczne i powlekanie poliestrowe

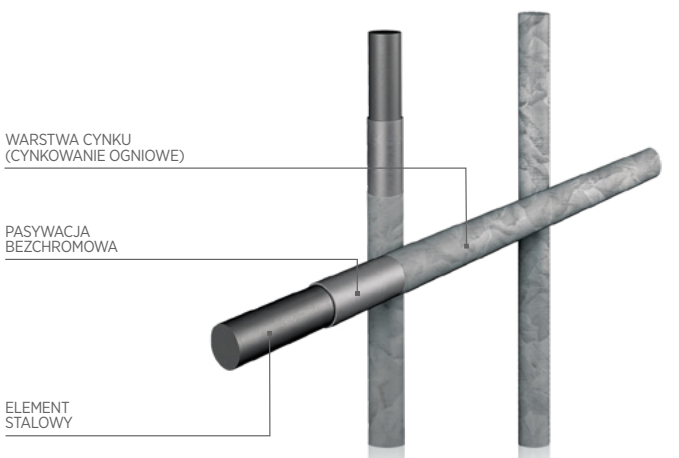

Panel kratowy zabezpieczony poprzez: cynkowanie ogniowe

Galeria



PANELE KRATOWE VEGA 2D Super
- Montaż na słupie OMEGA
- Zabezpieczenie antykorozyjne: ocynk
- Kolor: RAL 7016 popielaty



PANELE KRATOWE VEGA 2D Super
- Montaż na słupie OMEGA
- Zabezpieczenie antykorozyjne: ocynk
- Kolor: RAL 7016 popielaty



PANELE KRATOWE VEGA 2D Super
- Montaż na słupie DELTA
- Zabezpieczenie antykorozyjne: ocynk
- Kolor: RAL 7016 popielaty

Stwórz kompleksowy system ogrodzeń przemysłowych

Ogrodzenia WIŚNIOWSKI to rozwiązanie systemowe, gwarantujące kompleksowe zabezpieczenie terenu. W ofercie skierowanej do budownictwa indywidualnego oraz do przemysłu znajdują się zarówno nowoczesne ogrodzenia stalowe, profilowe jak również panelowe. Charakteryzuje je solidność, jakość i wytrzymałość nie pozbawiona elegancji i stylu. Kompleksowa oferta WIŚNIOWSKI to duże ułatwienie w zamknięciu danego obiektu i wyraz dbałości o jego bezpieczeństwo i wygląd. **Skorzystaj z pełnej oferty i stwórz swoje własne ogrodzenie**.

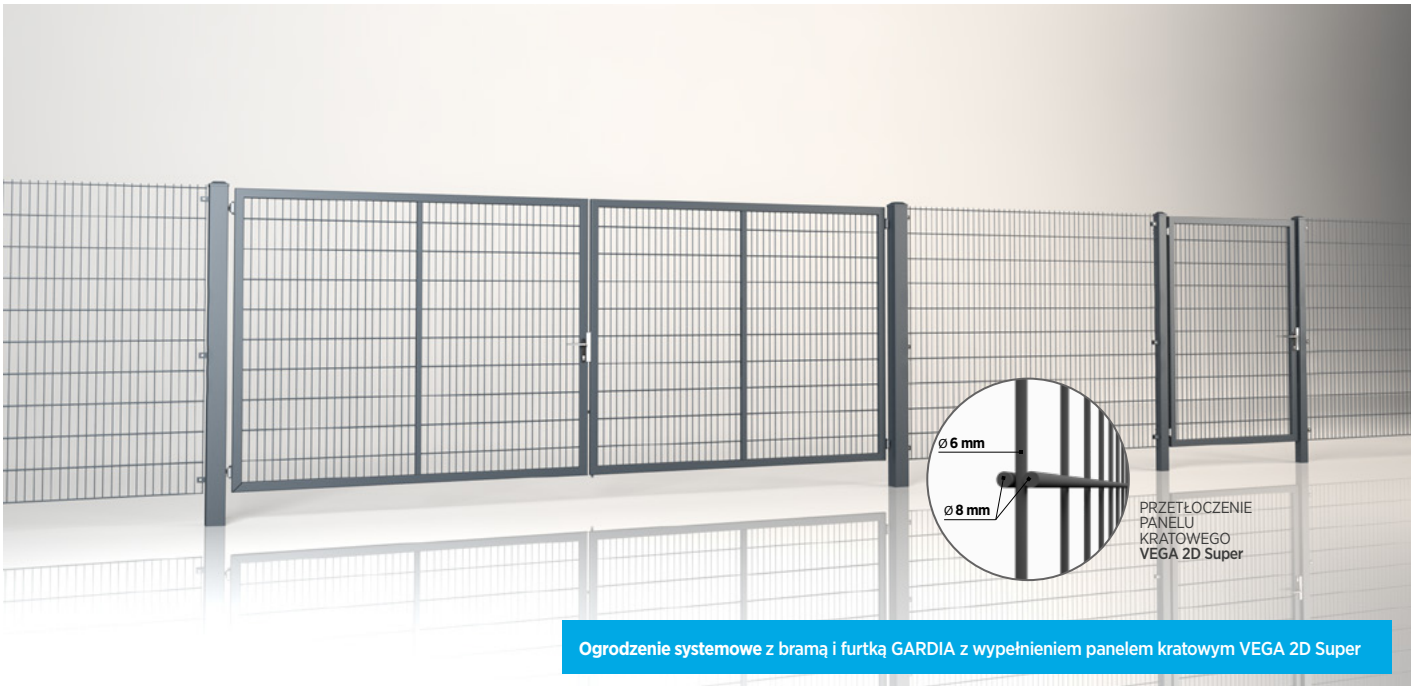

Ogrodzenie systemowe z bramą i furtką GARDIA z wypełnieniem panelem kratowym VEGA 2D Super



Ogrodzenie systemowe z bramą przesuwną PI 200 z wypełnieniem panelem kratowym VEGA 2D Super

WIŚNIOWSKI

WIŚNIOWSKI Sp. z o.o. S.K.A.
PL 33-311 Wielogłowy 153
Tel. +48 18 44 77 111
Fax +48 18 44 77 110

www.wisniowski.pl

Pozwól się zainspirować!
Sprawdź inne rozwiązania marki WIŚNIOWSKI!

Produkty zaprezentowane w materiale zdjęciowym niejednokrotnie posiadają wyposażenie specjalne i nie zawsze są zgodne z wykonaniem standardowym • Karta techniczna nie stanowi oferty w rozumieniu Kodeksu Cywilnego • Producent zastrzega sobie prawo do dokonywania zmian • UWAGA: Kolory i wybarwienia szkła zaprezentowane w karcie technicznej należy traktować wyłącznie poglądowo • Wszelkie prawa zastrzeżone • Powielanie i wykorzystywanie, również częściowe, tylko za zgodą WIŚNIOWSKI Sp. z o.o. S.K.A. • VEGA 2D Super/10.25/PL